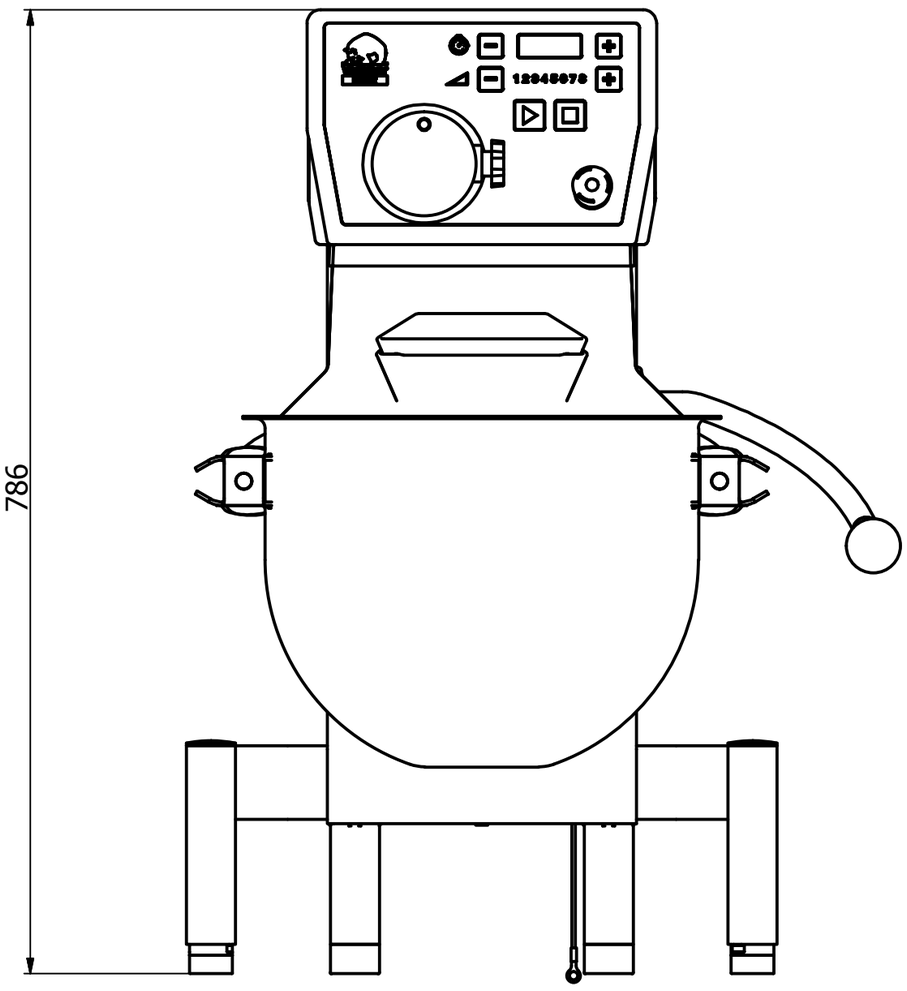
786

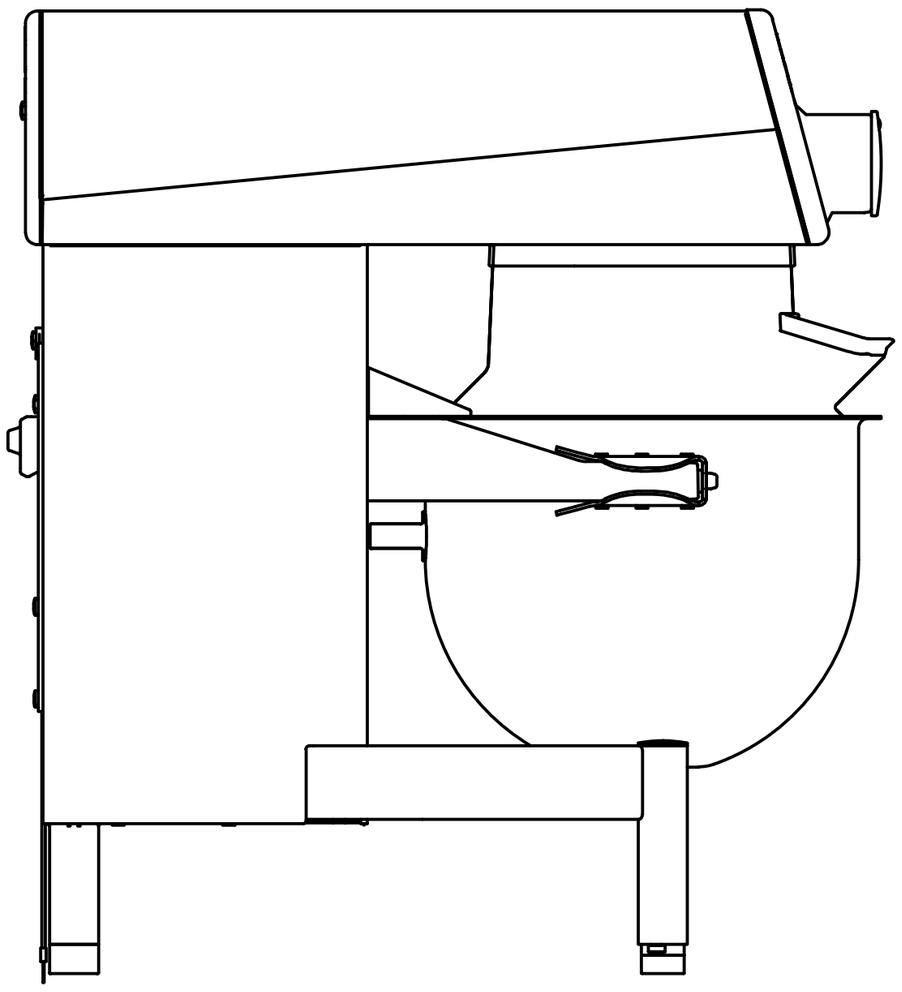

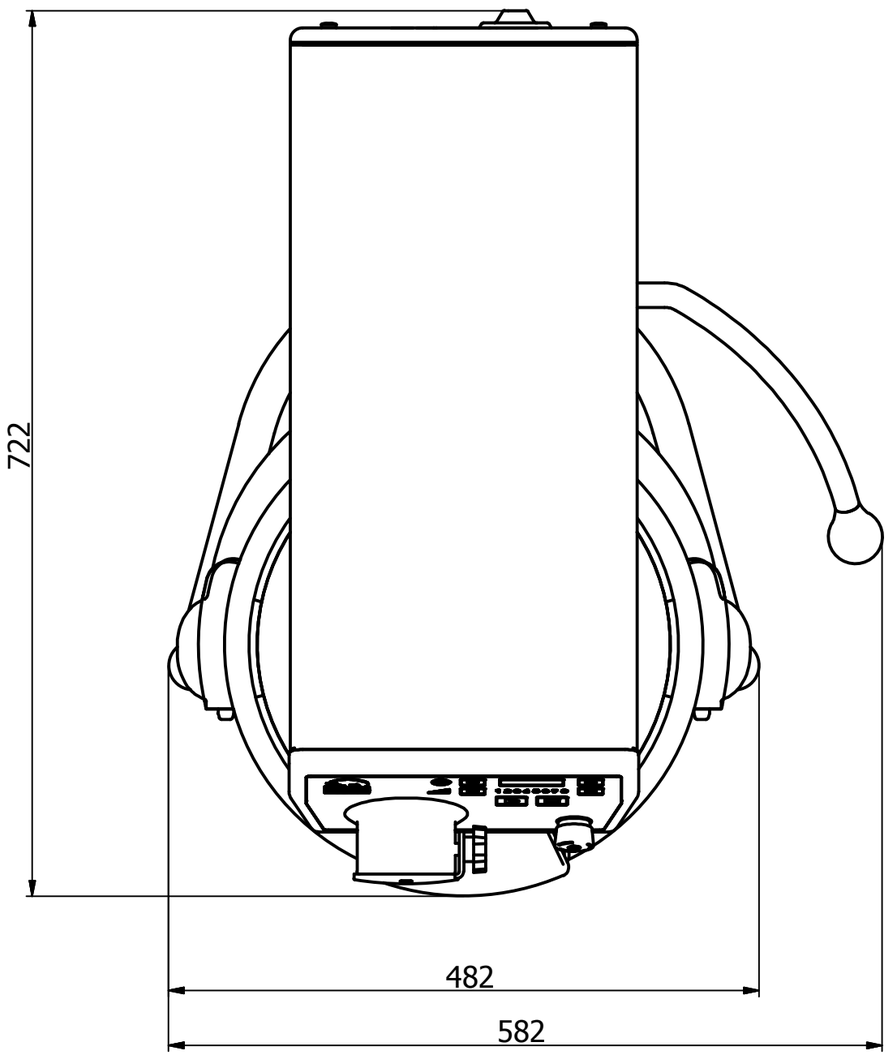
722
482
582