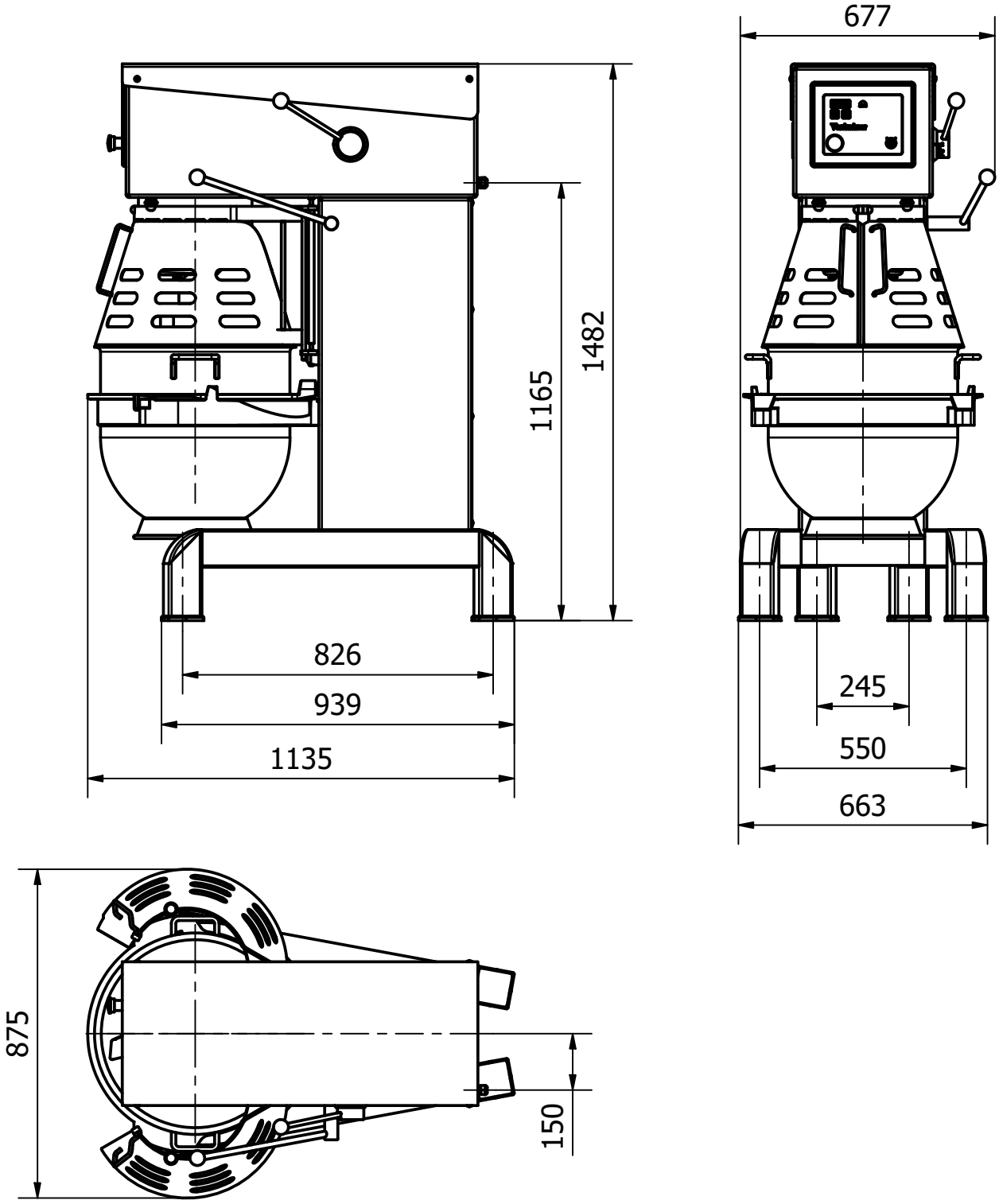

AR80 VL-1