AR

Navodila za uporabo

Velja od številke naprave:

AR80 : 80002012
AR100 :100002125

AR80 VL-1, VL-1S
AR100 VL-1L, VL-1S

Varimixer

SL

Varimixer A/S
Elementfabrikken 9
DK-2605 Brøndby
Denmark

P: +45 4344 2288
E: info@varimixer.com
www.varimixer.com

DRN: 20080-1333
Prevod originalnega uporabniškega priročnika
2023 06 28

Vsebina:

Splošno....2
Razpakiranje....2
Varnost....3
Namestitev mešalnika....3
Čiščenje....4
Žleb za dodajanje sestavin....4
Največja kapaciteta mešalnika....5
Največje priporočene hitrosti....5
Upravljanje mešalnika....6
Upravljanje sprednje plošče....7
Sestava mešalnika....8
Vzdrževanje in mazanje....8
Nastavitev posebnega klinastega jermena....9
Prilagoditev hitrosti....9
Prilagoditev hitrosti (odmične plošče z nizko in visoko hitrostjo)....10
Prilagoditev pritrditve posode....12
Nastavitev centriranja posode....12
Prilagoditev višine posode....13
Seznam napak in možnih rešitev....14
Kode napak....14
Ročna ponastavitev zaščitnega releja motorja....15
Električni diagram naprave....16
Navodila za čiščenje....20
Vsebina izjave o skladnosti za stroje....22

Splošno:

Ta priročnik je treba obravnavati kot sestavni del naprave in ga je potrebno hraniti skozi celotno življenjsko dobo naprave.

Preden napravo zaženete, je treba natančno prebrati ta navodila, zlasti poglavje o varnosti uporabnika.

Proizvajalec lahko posodobi priročnik za izdelek, ne da bi posodobil to kopijo priročnika.

Proizvajalec ne odgovarja za napake, ki jih povzročijo:

- Neprevidna, nepravilna ali napačna uporaba naprave
- Nestandardna uporaba (ne za namene, opisane v priročniku)
- Nepravilna namestitev
- Nepravilno napajanje naprave
- Neupoštevanje navodil za vzdrževanje
- Spremembe na napravi
- Nadomestni deli in dodatki, ki niso originalni ali določeni za ta model
- Neupoštevanje navodil v tem priročniku

V primeru napak na napravi se obrnite na dobavitelja.

Garancija ne krije škode, ki nastane zaradi napačne uporabe, preobremenitve ali neupoštevanja navodil za vzdrževanje.

Razpakiranje:

Napravo je treba razpakirati in embalažo odstraniti v skladu s predpisi, ki veljajo v zadevni državi.

Preden napravo odstranite s palete, preverite, ali so poleg naprave prisotni vsi deli:

- Zaščitni pokrov, žleb za dodajanje sestavin, posoda.
- Mazalna pištola, gumijaste nogice in distančniki za nastavitev višine.
- Voziček za posodo, metlica za stepanje, metlica za gnetenje, mešalec za testo in strgalo z rezilom, priključek za pogon, če so bili izbrani pri naročilu.

Naprava je na paleto pritrjena s štirimi vijaki. Če želite napravo odstraniti s palete, s priloženim orodjem odvijte štiri matice in odstranite vijake.

Varnost:

Mešalnik lahko uporabljajo, čistijo in vzdržujejo le usposobljene osebe, starejše od 14 let. Vedno upoštevajte lokalne zakone in predpise ter bodite posebej pozorni na starost, fizično in psihično stanje upravljavca.

Stalna raven hrupa na delovnem mestu upravljavca je nižja od 70 dB (A)

Mešalnik je zasnovan za komercialno uporabo v kuhinjah, gostinskih lokalih in pekarnah.

Mešalnika ne smete uporabljati v eksplozivni atmosferi.

Mešalnik se sme uporabljati samo v skladu z navodili v tem priročniku.

Mešalnik je zasnovan za proizvodnjo izdelkov, ki med predelavo ne povzročajo reakcij ali ne oddajajo snovi, ki bi lahko bile škodljive za uporabnika.
Če med delovanjem mešalnika v posodo vstavite prste, se lahko poškodujete.

Priključitev na elektriko lahko izvede le usposobljen električar.
Za premikanje naprave je treba vedno uporabljati dvižno opremo.
Ko mešalnik premikate, mora ta biti ves čas v navpičnem položaju.
(VL-1, VL-1L) Mešalnika ne smete vleči ali dvigovati za ročico za dviganje posode ali ročico za nastavitev hitrosti.

Sestavine v prahu:
Sestavin v prahu ne stresajte v posodo z velike višine.
Zavoje npr. moke odpirajte na spodnji strani, da se vsebina vsuje dol v posodo.
Ne preidite prehitro na najvišjo hitrost.

Namestitev mešalnika:

Napravo namestite tako, da bo na voljo dovolj delovnega prostora za normalno uporabo in vzdrževanje.

Tla pod napravo in delovni prostor morajo biti trdna, enakomerna in ravna.

Mešalnik mora imeti nameščene gumijaste nogice, ki nevtralizirajo tresenje in rjavenje. Če tla niso povsem enakomerna, lahko pod noge mešalnika vstavite distančnike, da zagotovite raven položaj naprave.

Pritrditev v tla s temeljnimi vijaki je potrebna le v posebnih okoliščinah, npr. na ladjah.

Temperatura okolice naprave ne sme presegati 45ºC

Priključitev na napajanje:

Mešalnik mora biti priključen na električno omrežje prek vtiča. Vtič mora biti dimenzioniran za najmanj 16 A, 230/400V~, IP44

Pri povezovanju;

3 faze + ozemljitev, uporabite 4-polni vtič.

3 faze z 0 + ozemljitev, uporabite 5-polni vtič.

Preden mešalnik priključite na električno omrežje, preverite, ali sta napetost in frekvenca, natisnjeni na etiketi, pravilni glede na kraj namestitve. Etiketa se nahaja na zgornji desni strani mešalnika.

Zagon:

Napravo, posodo, zaščitni pokrov, orodja in žleb za dodajanje sestavin je treba pred uporabo očistiti – glejte poglavje o čiščenju, stran 4.

Opozorilo za uporabnike z medicinskimi vsadki (npr. srčni spodbujevalniki, defibrilatorji)
Naprava in zaščitni pokrov sta opremljena z močnimi magneti.

Območje z magneti
Zaščitni pokrov

Območje z magneti
Zaščitni pokrov

Območje z magneti
Zaznavanje
posode.

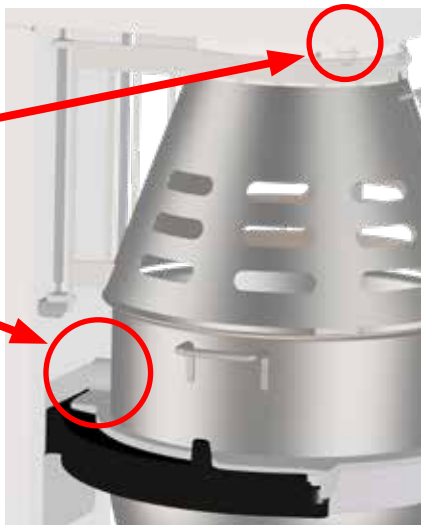

Preverjanje smeri vrtenja planetarne glave:

Odstranite orodje, če je nameščeno, dvignite nosilca za posodo v normalen delovni položaj in zaženite mešalnik. Preverite smer vrtenja planetarne glave: planetarna glava se mora vrteti v smeri, ki je označena s puščico nad planetarno glavo. Če je smer vrtenja napačna, je treba obrniti dve fazni žici v priključnem kablu.

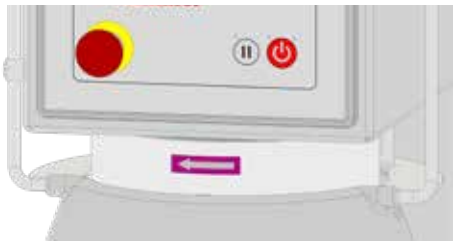

Neto teža naprave:

AR80	340 kg
AR100	395 kg

Čiščenje:

Čiščenje lahko izvajajo samo usposobljene osebe, ki morajo biti starejše od 14 let.

Pred vsakim čiščenjem odklopite napajanje mešalnika tako, da priključni kabel odklopite s priključne točke.

Naprave nikoli ne spirajte s cevjo.

Za pomoč pri pripravi načrtov čiščenja za posamezne stranke je podjetje Varimixer A/S na podlagi veljavne zakonodaje pripravilo podrobna navodila za čiščenje, ki so priložena na koncu tega priročnika, najnovejša različica pa je na voljo na spletni strani varimixer.com.

Odstranjevanje zaščitnih pokrovov:

Žleb za dodajanje sestavin:

Kadar je treba sestavine dodajati med delovanjem mešalnika, uporabite priloženi žleb za dodajanje sestavin iz nerjavečega jekla.

Največja kapaciteta mešalnika:

Kapaciteta na mešanico	Orodje		AR80	AR100
Jajčni beljaki	Metlica za stepanje	L	4	5
Stepena smetana	Metlica za stepanje	L	16	25
Maslena krema za glazuro	Metlica za stepanje *	Kg	32	45
Krompirjev pire	Metlica za gnetenje *	Kg	43	54
Torte (biskvit)	Metlica za gnetenje	Kg	40	55
Glazura, fondant	Metlica za gnetenje *	Kg	32	40
Zeliščno maslo	Metlica za gnetenje	Kg	24	35
Mešanica za mesne kroglice/veganska	Metlica za gnetenje	Kg	48	60
Testenine, rezanci (50%AR)	Mešalec za testo **	Kg	32	45
Testo, pšenično 50%AR	Mešalec za testo	Kg	40	50
Testo, pšenično 55%AR	Mešalec za testo	Kg	47	58
Testo, pšenično 60%AR	Mešalec za testo	Kg	53	65
Testo, polnozrnato 70%AR	Mešalec za testo	Kg	48	65
Testo, rženi kruh	Mešalec za testo	Kg	54	80
Testo, kruh iz kislega testa	Mešalec za testo	Kg	48	65
Testo, brez glutena	Mešalec za testo	Kg	37	47

*Priporočena uporaba strgala

**Priporoča se delovanje pri nizki hitrosti

Lokalne razlike v lastnostih sestavin lahko vplivajo na vpijanje vode, prostornino, peko itd.

AR = Absorpcijsko razmerje
(Tekočina v % trdnih snovi)

Izračun **AR**

1 kg trdnih snovi in 0,6 kg tekočine:

$$AR = \frac{0{,}6 \times 100}{1} = 60\ \%$$

Izračun **Trdne snovi** in **Tekočina**

65 kg Testa, 60 % AR
(tabela, največja kapaciteta za mešalnik AR100)

$$\textbf{Trdna snov} = \frac{\text{Najv. kapaciteta} \times 100}{AR + 100}$$

$$= \frac{65\ kg \times 100}{60 + 100} = 40{,}6\ kg$$

***Tekočina** = 65 kg – 40,6 kg = 24,4 kg*

Največje priporočene hitrosti:

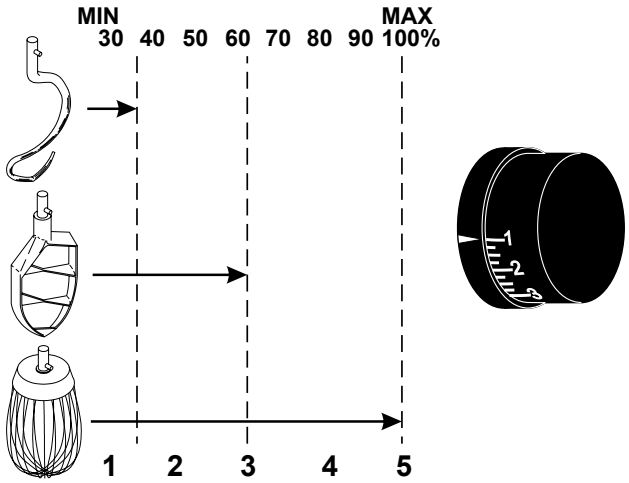

Priporočena uporaba orodij:

Metlica za stepanje	Metlica za gnetenje	Mešalec za testo
krema, jajčni beljaki, majoneza, in podobno	biskvit za torte, maslena krema, zmes za vaflje, Mleto meso, in podobno	testo za kruh, temni kruh, in podobno

Preobremenitev:

Ne prekoračite kapacitete naprave – glejte zgornjo preglednico.
Ne uporabljajte previsoke hitrosti , glejte največje priporočene hitrosti na levi strani.
Uporabljajte primerna orodja.
Velike kepe maščobe ali ohlajene sestavine je treba razrezati na manjše dele, preden jih vstavite v posodo.

V primeru daljše časovne preobremenitve bo delovanje mešalnika prekinjeno. Na zaslonu mešalnika se bo pojavil napis OL. Oglejte si poglavje »**Kode napak, prikazane na zaslonu**« na strani 14.

Pravilna uporaba orodij:

Za pripravo pire krompirja je treba uporabiti posebno ploščato metlico ali metlico z debelejšimi žicami, lahko pa uporabite tudi metlico za gnetenje in metlico za stepanje.

Metlica ne sme udarjati ob trde predmete kot je npr. rob posode. To skrajša življenjsko dobo orodja zaradi vse večje deformacije.

Upravljanje mešalnika:

VL-1 = osnovno mešanje.

VL-1L = samodejno spuščanje posode.

VL-1S = samodejna regulacija hitrosti in spuščanje posode.

Slika 1 Delovanje

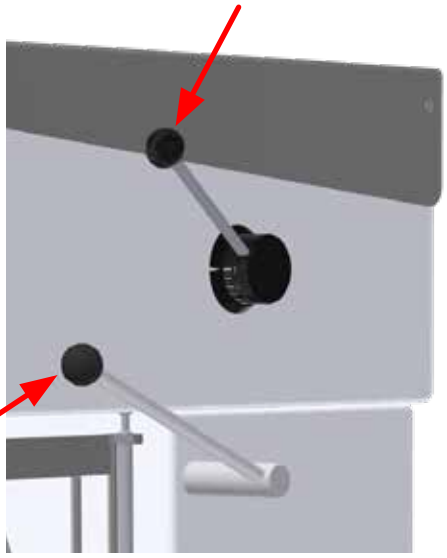

Slika 2 Kazalnik hitrosti(VL-1S)

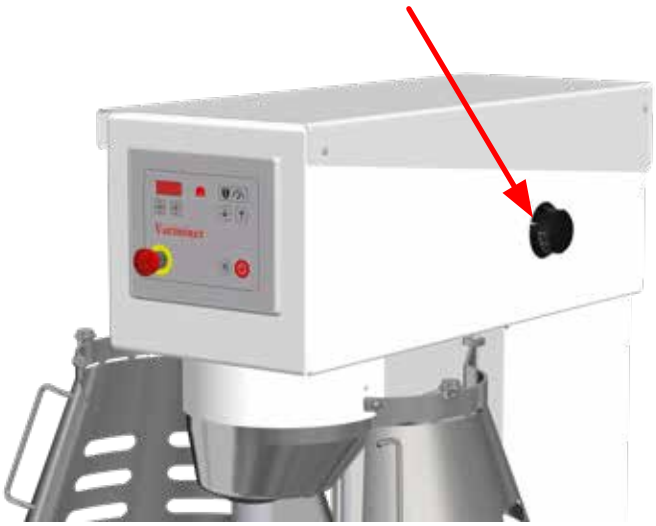

Slika 3 Mešalnik z odprtim zaščitnim pokrovom, spuščeno posodo in nameščenim orodjem.

Priključek za pogon (samo AR80:)

Pri napravah z nastavki za namestitev priključka za mletje mesa ali rezalnika zelenjave je treba upoštevati naslednje:

Uporabljajte samo dodatke, zasnovane za to napravo. Originalni dodatki Varimixer vam zagotavljajo optimalno delovanje in varnost.

Vedno preberite in upoštevajte navodila za uporabo naprave.

Naprava naj bo nastavljena na najnižjo hitrost.

Pri nameščanju/odstranjevanju dodatkov odklopite napajalni kabel s priključne točke.

Pred začetkom:

Odstranite mešalna orodja iz naprave, če so prisotna.

Prazna posoda je postavljena v delovni položaj.

Zaprite zaščitni pokrov.

UPRAVLJANJE SPREDNJE PLOŠČE:

IZKLOP mešalnika - Pritisnite stikalo za zaustavitev v sili.

VKLOP mešalnika - Zavrtite stikalo za zaustavitev v sili v smeri urinega kazalca.

Časovnik [mmss]
Časovnik ponastavite tako, da hkrati pritisnete oba gumba za časovnik. Čas je prikazan v minutah in sekundah.

Krajšanje časovnika

Daljšanje časovnika

Zaustavitev v sili
Samo za uporabo v izrednih razmerah in za izklop mešalnika

(VL-1L, VL-1S) Posoda dol/ (VL-1S + zmanjšanje hitrosti)

(VL-1L, VL-1S) Posoda gor/ (VL-1S + zvišanje hitrosti)

Zagon/zaustavitev – (VL-1 - prekinitev)

Funkcija za prekinitev
To funkcijo uporabite, če želite preveriti vsebino posode ali iz kakšnega drugega razloga ustaviti mešalnik.

(VL-1L, VL-1S) Prekinitev

Pred zagonom mešalnika:

Sestavine lahko v posodo dodate kadar koli pred začetkom delovanja mešalnika.

1. Orodje položite v posodo.
2. Posodo namestite v nosilca za posodo.
3. Primite orodje in ga vstavite v bajonetni priključek tako, da se zaskoči.
4. Posodo dvignite v delovni položaj.
5. Zaprite zaščitni pokrov, **(slika 3).**

Po želji nastavite čas delovanja.

Mešalnik je zdaj pripravljen za zagon.

Vključite mešalnik:

Pritisnite za zagon mešalnika.

Nastavite hitrost.

(**VL-1, VL-1L**)Ročico za nastavitev hitrosti **(slika 1)** obrnite nazaj, dokler ne dosežete želene hitrosti,

Preden ustavite mešalnik, obrnite ročico za nastavitev hitrosti nazaj na najnižjo hitrost.

(**VL-1S**) pritisnite ali na kazalniku hitrosti na desni strani nadzorne plošče mešalnika.

(upoštevajte največje priporočene hitrosti na**strani 5**).

Mešalnik bo deloval, dokler se ne izteče čas, nastavljen na časovniku, ali dokler ga uporabnik ročno ne ustavi.

Ustavite mešalnik brez ponastavitve časovnika (prekinitev)

Če je treba morate dodati sestavine ali preveriti vsebino posode, lahko mešalnik ustavite, ne da bi ponastavili časovnik.

- **(VL-1)** Pritisnite in mešalnik se bo ustavil.
- **(VL-1L, VL-1S)** Pritisnite in mešalnik se bo ustavil.

Zdaj lahko odprete zaščitni pokrov in spustite posodo.

Če želite mešalnik znova zagnati, zaprite zaščitni pokrov in dvignite posodo. Mešalnik lahko zdaj zaženete s pritiskom na **(VL-1)** / **(VL-1L, VL-1S)** in časovnik bo nadaljeval z odštevanjem.

Ponastavite časovnik:

Časovnik ponastavite tako, da hkrati pritisnete oba gumba za časovnik.

Samodejno spuščanje posode (VL-1L, VL-1S):

Če uporabljate časovnik, se lahko posoda samodejno spusti, ko čas poteče in se mešalnik ustavi.

Med delovanjem mešalnika dvakrat kliknite , zelena LED-dioda pri bo utripala, dokler se mešalnik ne ustavi.

Če je izbrano samodejno spuščanje posode, je pomembno, da za ustavitev in zagon mešalnika uporabite , sicer se izbira ponastavi.

Zaustavitev v sili naj se uporabi samo v izrednih razmerah in za izklop mešalnika Ne uporabljajte zaustavitve v sili med običajnim delovanjem.

Če se sproži zaustavitev v sili ali se prekine glavno napajanje mešalnika, se orodje preneha vrteti in časovnik se ponastavi na ničlo.

Časovnik se samodejno nastavi na prejšnjo nastavitev:

Ko se nastavljeni čas izteče, se orodje preneha vrteti, na zaslonu časovnika se na kratko prikaže [0000], nato pa se prikaže prejšnji izbrani čas delovanja.

Več o časovniku:

Nastavitve časovnika do 90 minut.

Če ni izbran noben čas delovanja, se na zaslonu prikaže čas, ki je potekel od zagona mešalnika.

Sestava mešalnika:

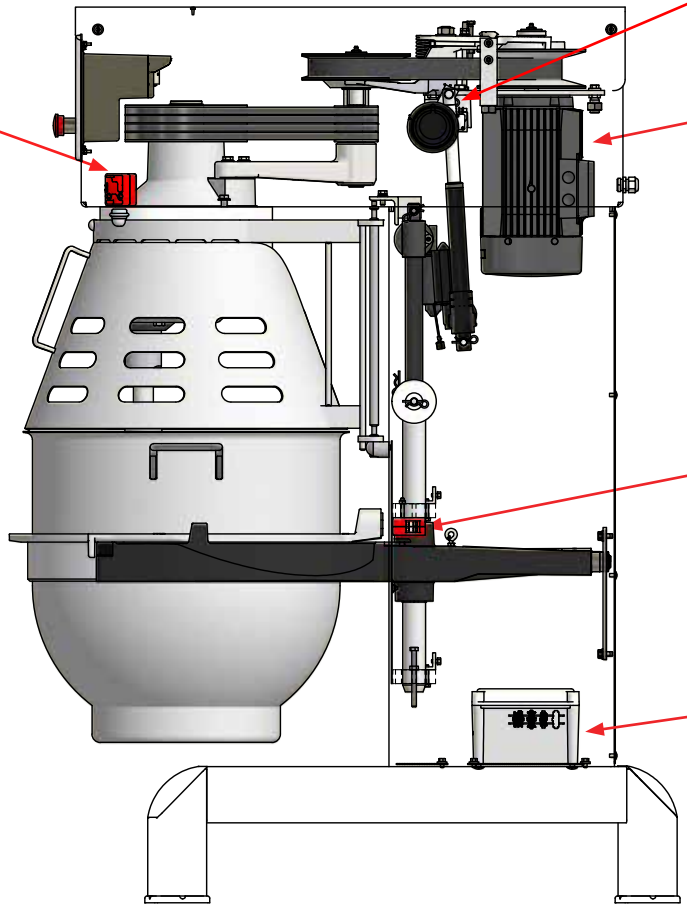

Pred popravilom ali nastavljanjem izklopite mešalnik tako, da odklopite napajalni kabel.

Vzdrževanje in mazanje:

Slika 4, Mazanje brezstopenjskega menjalnika in drugih gibljivih delov:

OBS. Posebno mazivo!! (Uporabite mazalno pištolo, ki je priložena mešalniku). Vključite mešalnik in povečajte hitrost na približno 50 %. Ustavite mešalnik (uporabite zaustavitev v sili) in odprite pokrov na vrhu mešalnika. Na vrhu vsakega od dveh setov jermenic in gredi je nameščena mazalka **(slika 4, točka 1)**. Iztisnite mazivo skozi mazalko , dokler mazalna pištola ne postane trda za pritiskanje ali dokler mazivo ne pronica ven med gredjo in jermenicami.

Mešalnika ne smete zagnati, dokler ne namestite zgornjega pokrova in privijete vijakov.

Vključite mešalnik in nastavite hitrost nazaj na nizko hitrost.

Ustavite mešalnik in napolnite mazalno pištolo z novim mazivom, da bo pripravljena za naslednjič.

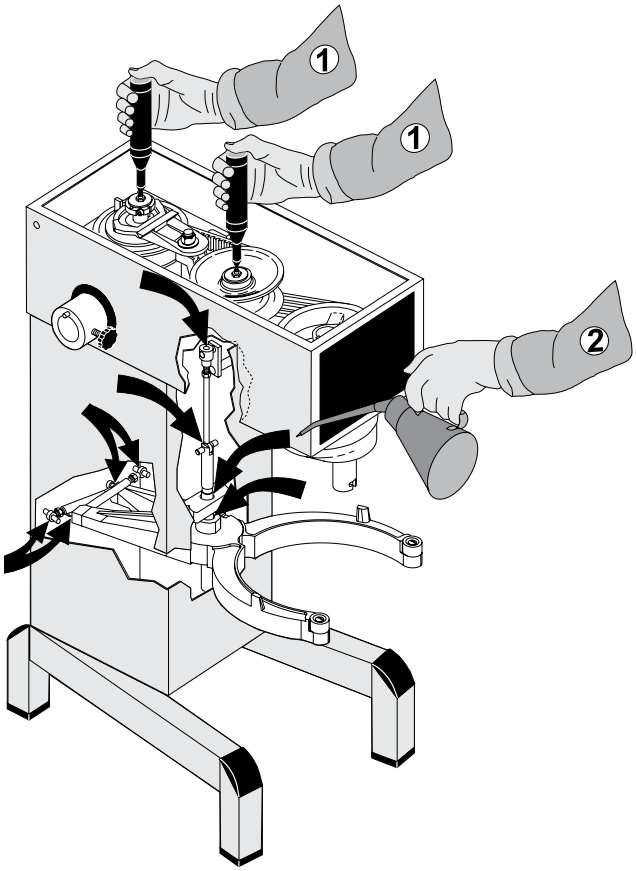

Pregled mazanja

Vrsta maziva	Območje	Znesek	Pogostost	Razlaga
A	Jermenica pogonskega jermena / gredi	Kot zahteva	60 ur	Odstranite zadnji pokrov. Namažite gred roke posode
B	Planetarna glava	250 gr.	Življenjska doba namazana	Samo pri popravilu, ki ga izvaja pooblaščeni tehnik.
	Gred za roke sklede Vodilo za dviganje Dvižna palica (AR80 VL-1)	Kot zahteva	3 years	Odstranite zadnji pokrov. Namažite gred roke posode vodilni valj in spoj ojnice
C	Pogon priključka, če je nameščen	300 gr.	Življenjska doba namazana	Samo pri popravilu, ki ga izvaja pooblaščeni tehnik.

Vrsta maziva	Varimixer No.	Mazilo	Barva	Hrana odobrena
A	R15-142 (napolnjena pištola za mazanje) SM711 (400gr)	Total Multis XHV 2	Svetlo rjava	št
B	SM716 (400gr) Proizvedeno prej 04 2023	CASTROL Molub- Alloy OG 936 SF Heavy	Črna	št
	SM713 (400gr) Proizvedeno po 04 2023	Molykote G-1502 FM Priporočljivo, ne mešajte z drugimi lubrikanti	Bela	ja
C	SM715 (400gr)	TOTAL CERAN CA	Svetlo rjava	št

Nastavitev posebnega klinastega jermena:

Razdalja **(X)** je le okvirna, saj je odvisna od tolerance posebnega klinastega jermena.

1. Najprej zategnite klinaste jermene **(*).**
2. Privijte posebni klinasti jermen **(A)** tako, da premaknete eno ali dve podložki s položaja **(V)** v položaj **(T)**.
3. Vključite mešalnik in ga pustite delovati, medtem ko privijate matico **(U)**. Ne privijte jo preveč.
4. Na sprednjem kompletu jermenic mora biti čep **(E)** na ovratniku s spremenljivo hitrostjo **(F)** nameščen znotraj spodnje vilice, **(G)** na zadnjem setu jermenic pa zunaj vilice za zategovalnik jermena **(B)**, (oba morata biti obrnjena nazaj).
5. Tolerance v menjalniku lahko povzročijo, da posebni klinasti jermen **(A)** po nastavitvi hitrosti zadane ob zatiče setov jermenic. V takih primerih je treba zmanjšati razdaljo **(X)**.
6. Nato sledite navodilom v razdelku: **»Prilagoditev hitrosti«**

(X) = 305 mm +/- 3 mm

Prilagoditev hitrosti:

1. Zaporne vijake **(J)** na ročici za uravnavanje hitrosti je treba nastaviti tako, da **(H)** je meritev **1-2 mm** na sprednji in zadnji jermenici pri nizki oziroma visoki hitrosti. Ko je hitrost pravilno nastavljena, zategnite matice **(K)**.
2. Tolerance v menjalniku lahko povzročijo, da posebni klinasti jermen **(A) po nastavitvi hitrosti** udarja ob zatiče jermenic **(Z)** . V takih primerih **(X)** je treba zmanjšati **razdaljo, glejte »Nastavitev posebnega klinastega jermena«**, in ponovno nastaviti hitrost.

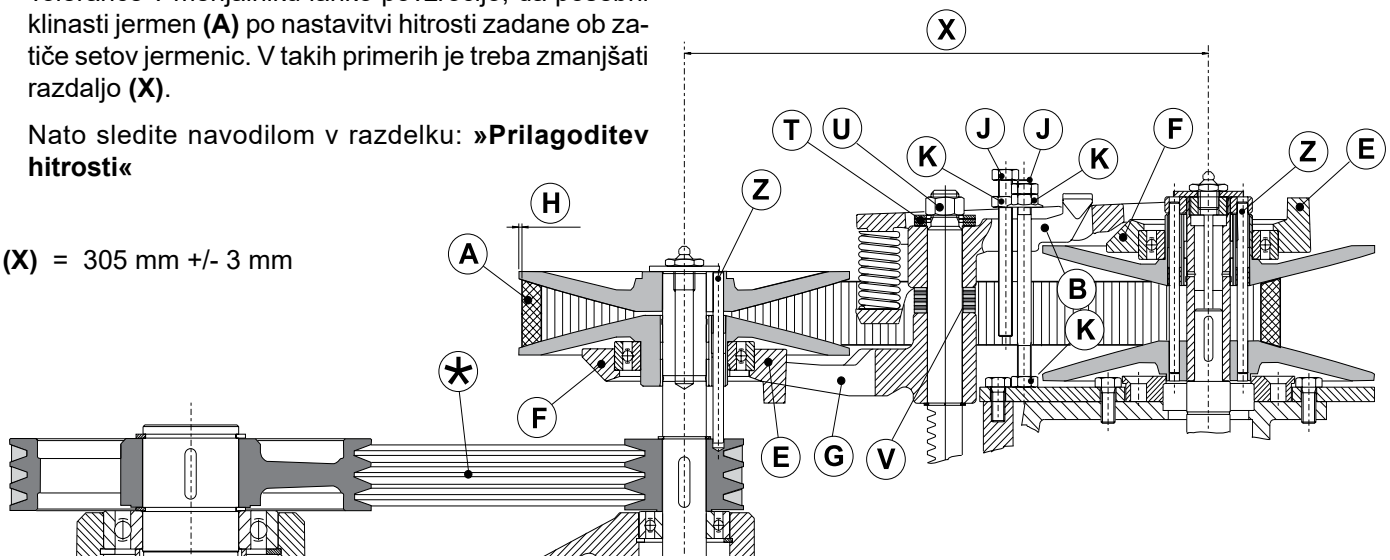

Nastavitve hitrosti (odmične plošče z nizko in visoko hitrostjo) VL-1S:

Pred kakršno koli nastavitvijo mora biti posoda v zgornjem položaju, zaščitni pokrov pa zaprt.

Izklopite napajanje mešalnika; to morate storiti z uporabo stikala za ustavitev v sili. Odstranite zgornji pokrov mešalnika.

Demontirajte gred za regulacijo hitrosti: Roko **(slika 5) (B)** sprostite z gredi servomotorja tako, da odstranite razcepko **(C)** in zatič **(D)**. Roka **(B)** se ne sme sprostiti z gredi **€**.

Odvijte vijak **(F)** in vzemite ven kazalnik hitrosti **(G)**.

Sprostite vijak v objemki kazalnika hitrosti **(H)** in odstranite disk s puščico **(I)** .

Ročica za ročno nastavitev hitrosti **(J)** je v gredi **(E)** nameščena tako, da kaže navzgor in naprej.

Sprostite zaustavitev v sili in zaženite mešalnik.

Ročico za ročno nastavitev hitrosti zavrtite na najmanjšo hitrost, dokler razdalja od klinastega jermena do roba jermenice planetarne glave ni približno 1 mm, glejte **sliko 5a.**

Mešalnik ustavite s pritiskom na gumb za ustavitev v sili.

Odvijte dva vijaka na obeh odmičnih ploščah **(K)** in **(L).**

Zavrtite odmično ploščo za najmanjšo hitrost **(K)** , dokler se mikrostikalo ne aktivira. Privijte vijak.

Sprostite zaustavitev v sili in zaženite mešalnik.

Ročico za ročno nastavitev hitrosti zavrtite na največjo hitrost, dokler razdalja od klinastega jermena do roba jermenice motorja ni približno 3 mm, **glejte sliko 5b.**

Mešalnik ustavite s pritiskom na gumb za ustavitev v sili.

Zavrtite odmično ploščo za največjo hitrost **(L)**, dokler ne aktivira mikrostikala. Privijte vijak.

Odstranite ročico za ročno nastavitev hitrosti.

Gred servomotorja ponovno namestite na roko **(B)**. Pomembno je, da se prepričate se, da servomotor ni vpet v stebriček naprave, gred **€** ali druge dele mešalnika.

Če servomotor ni pravilno nameščen (v skladu z zgornjim opisom), odvijte vijaka **(M)** in **(N)** , ki pritrjujeta roko na gred, in nastavite ročico. Zdaj je treba ponovno namestiti ročico za ročno nastavitev hitrosti in ponovno nastaviti odmični plošči.

Ko sta najmanjša in največja hitrost pravilno nastavljeni, ponovno namestite objemko kazalnika hitrosti, disk s puščico in kazalnik hitrosti.

Odmični plošči za najmanjšo in največjo hitrost sta zdaj prilagojeni.

Slika 5

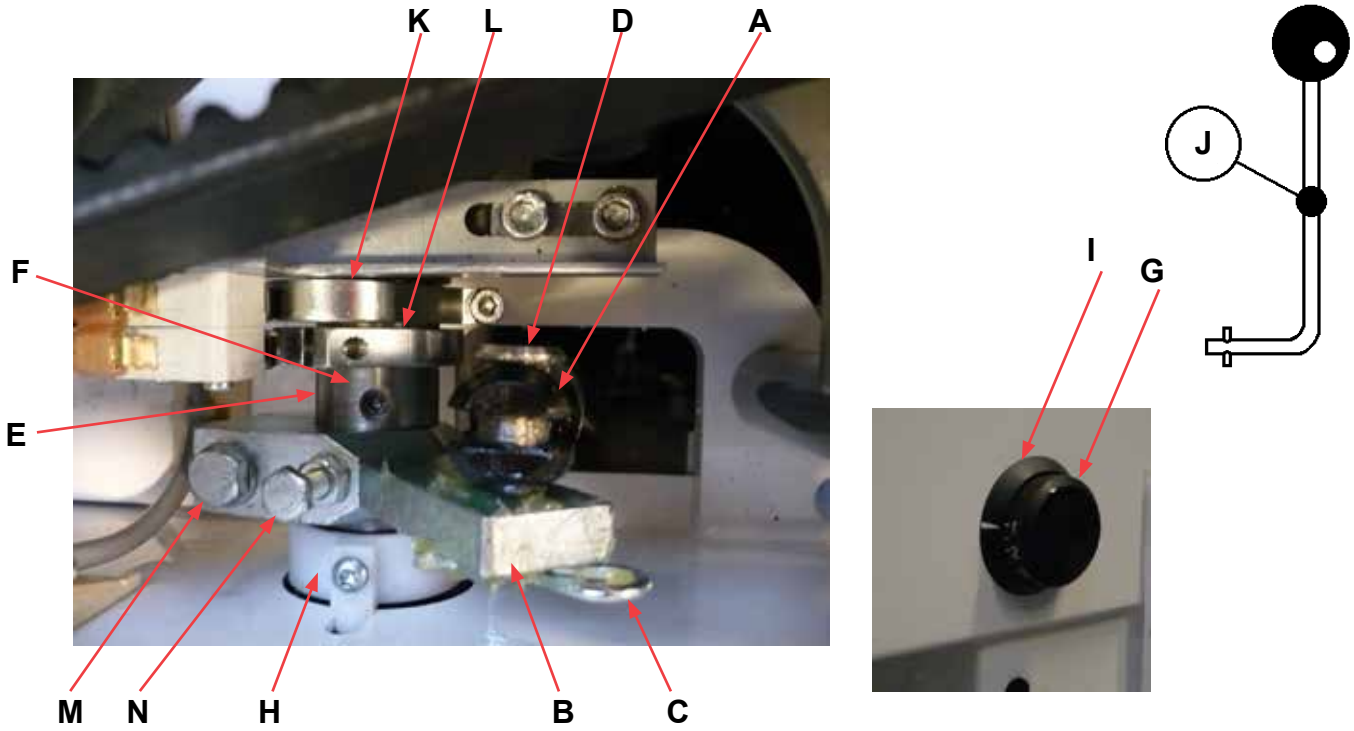

Slika 5a

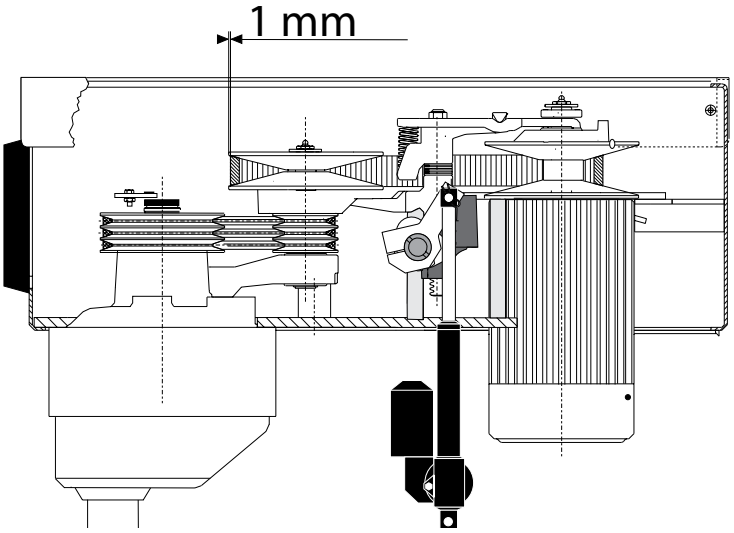

Slika 5b

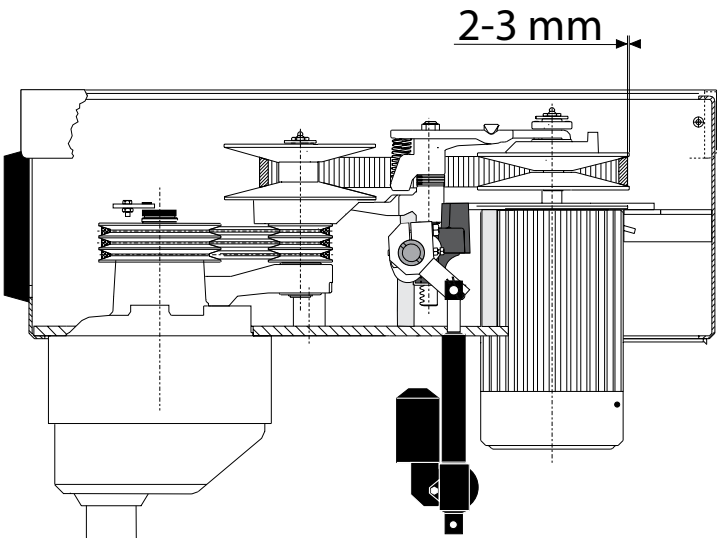

Nastavitev centriranja posode:

Najprej poglejte, kako je posoda trenutno centrirana: namestite metlico za gnetenje in posodo, nato pa dvignite nosilec posode v običajni delovni položaj. Z roko obrnite metlico za gnetenje in izmerite razdaljo med metlico in robom posode. Odstranite zadnji pokrov za dostop do vodilne plošče nosilca posode (E). Odvijte vijake (D) **(slika 6b)** in premaknite vodilno ploščo nosilca posode v želeno smer. Ponovno obrnite metlico za gnetenje in izmerite razdaljo med metlico in posodo. Ko je posoda centrirana, pritrdite vodilno ploščo nosilca posode v novi položaj in privijte nazaj zadnji pokrov.

Prilagoditev pritrditve posode:

Nosilca posode morata biti dvignjena v normalen delovni položaj. Premer za prilagoditev (Y) se izmeri v notranjosti med nosilcema posode **(slika 6a)**:

Nastavitev premera (Y):

AR80	=	516 mm
AR100	=	554mm

Če je posoda preohlapno pritrjena, odstranite zaporni obroč (B) in izvlecite ležaj (A) z gredi (C). Ležaj je treba obrniti za 180º in ga ponovno namestiti na gred. Morda bo treba obrniti oba ležaja. Na koncu preverite centriranje posode in po potrebi prilagodite.

Slika 6a Nastavitev premera

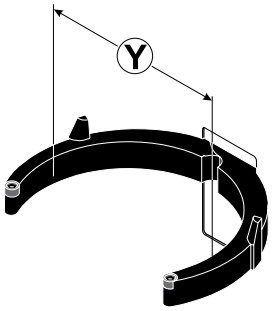

Slika 6b Nastavitev centriranja posode in pritrditve posode

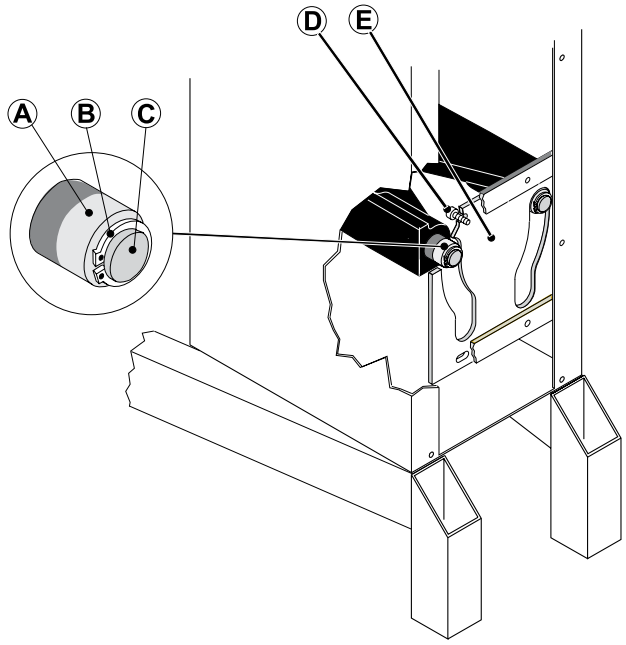

Merjenje višine posode:

Razdalja (X) se meri od spodnje strani odprtine bajonetnega priključka do površine nosilcev posode, na katerih je posoda nameščena **(slika 7a)**. Nosilca posode je treba dvigniti v normalen delovni položaj.

Slika 7a Merjenje višine posode

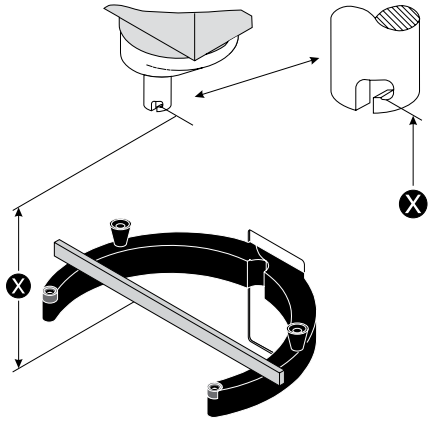

Višina posode (X):

AR80	=	233 mm
AR100	=	297 mm

Nastavitev višine posode (VL-1):

Nosilca posode spustite na lesen blok, tako da teža nosilcev ne obremenjuje dvižnega sistema. Odvijte matico **(1), (slika 8a**). Izvlecite zatič vzmeti **(2).** Izvlecite dvižni zatič **(3).** Dvižna palica **(4)** je zdaj razrahljana in jo lahko še obrnete še bolj izven ali v dvižno matico **(5)**, dokler ne dosežete ustrezne višine nosilcev posode. Sestavite nazaj vse dele in zategnite matico, da dvižna palica ohrani pravilni položaj.

Slika 8a Nastavitev višine posode (VL-1)

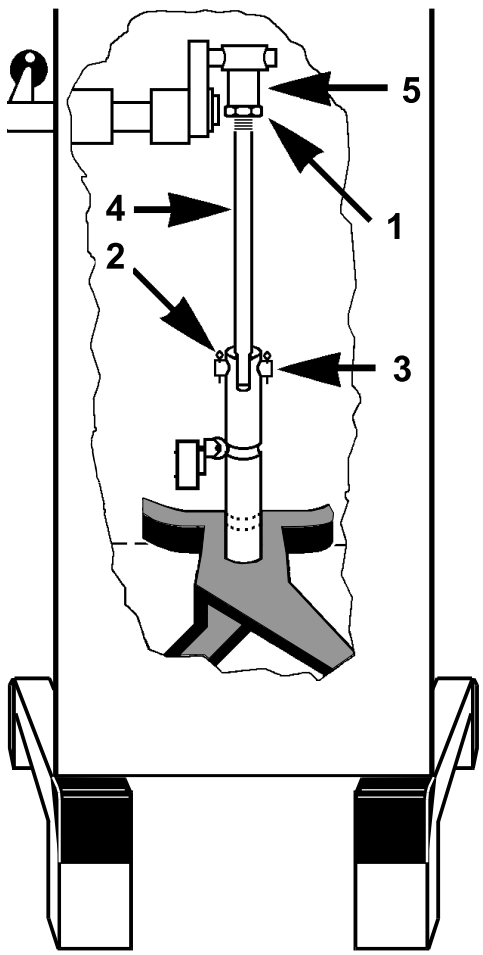

Nastavitev višine posode (VL-1L in VL-1S):

Zgornji in spodnji položaj posode določata zgornje **(1), (slika 8b)** in spodnje **(2)** stikalo. V primeru napake v delovanju stikala ima naprava fiksno zaporo **(3)** in **(4)**. Fiksno zaporo nastavimo že v tovarni.

V primeru nepravilne višine posode, na primer po zamenjavi stikal, se višina tirnice s stikali prilagodi tako, da se zgornje stikalo aktivira 1 mm pred fiksno zaporo.

Zagotoviti je treba, da se spodnje stikalo aktivira najmanj 1 mm pred fiksno zaporo.

Slika 8b Nastavitev višine posode (VL-1L, VL-1S)

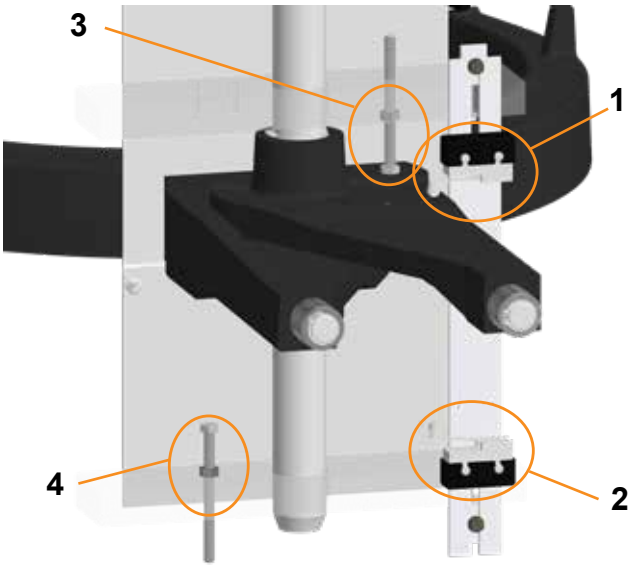

Seznam napak:	Možna rešitev:
Iz zaprtega dela mešalnika se sliši ropotanje.	***Nastavitev posebnega klinastega jermena***
»Mešalnik med gnetenjem testa začne "udarjati", kar običajno ne povzroča težav.«	***Nastavitev posebnega klinastega jermena***
Mešalnik sam spreminja hitrost.	***Nastavitev posebnega klinastega jermena***
Najmanjša in največja hitrost se spreminjata.	***Prilagoditev hitrosti.***
Posoda je pretesno ali preohlapno nameščena.	***Prilagoditev pritrditve posode***
Orodje udarja ob stran posode.	***Nastavitev centriranja posode***
Orodje se dotakne dna posode.	***Prilagoditev višine posode***

Kode napak, prikazane na zaslonu:

OL:

Zaščitni rele motorja je ustavil napravo in na zaslonu se prikaže OL za »preobremenitev«.

- Pustite da se naprava ohladi.
- Če se mešalnik ne preklopi v normalen način delovanja, je treba rele ročno ponastaviti.
- Glejte razdelek »Ročna ponastavitev zaščitnega releja motorja« na strani 15.

EE1:

Če posoda mešalnika ni nameščena v ustreznem položaju, se ob pritisku gumba za zagon na zaslonu prikaže napaka EE1.

- Posodo postavite v nosilec. Nosilec in posodo dvignite v ustrezen položaj.

EE2:

Če zaščitni pokrov naprave ni pravilno nameščen ali je zaprt ob pritisku gumba za zagon, se na zaslonu prikaže napaka EE2.

- Preverite, ali je zaščitni pokrov pravilno zaprt.

EE6:

Če se ob pritisku na gumb za zagon na zaslonu mešalnika prikaže EE6, to pomeni, da rele za zagon ni bil pravilno aktiviran.

- Obrnite se na tehnika, da preveri rele za zagon mešalnika.

Električna varovalka (VL-1):

Naprava je zaščitena z varovalko. Varovalka je vgrajena na zadnji strani nadzorne plošče.

Ročna ponastavitev zaščitnega releja motorja, VL-1:

Zaščitni rele motorja se nahaja za nadzorno ploščo.

Dostop do zaščitnega releja motorja:

Odklopite napajanje naprave.

Odstranite zgornji pokrov.

Odklopite kable do nadzorne plošče.

Odstranite štiri matice, ki držijo nadzorno ploščo, (AF 8 mm) [AF = Razdalja med paralelnimi površinami na glavi matice]

Odmontirajte nadzorno ploščo

Odvijte štiri matice (AF 8 mm) s črnega škatlastega pokrova.

Previdno dvignite pokrov, zaščitni rele motorja se nahaja v pokrovu.

Ponastavite rele s pritiskom na rdeči gumb na vrhu releja.

Ponovno sestavite v obratnem vrstnem redu.

Ročna ponastavitev zaščitnega releja motorja VL-1L in VL-1S:

Zaščitni rele motorja se nahaja na dnu naprave, v ohišju.

Dostop do zaščitnega releja motorja:

Odklopite napajanje naprave.

Odstranite krovno ploščo vrečke.

Odvijte pokrov ohišja.

Ponastavite rele s pritiskom na rdeči gumb na vrhu releja.

Ponovno sestavite v obratnem vrstnem redu.

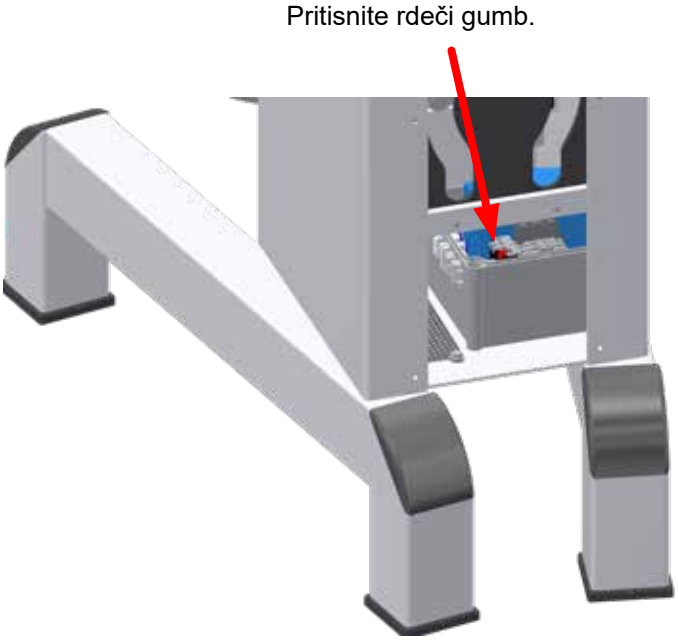

ELEKTRIČNI DIAGRAM 1-2, GLAVNI MOTOR (VL-1):

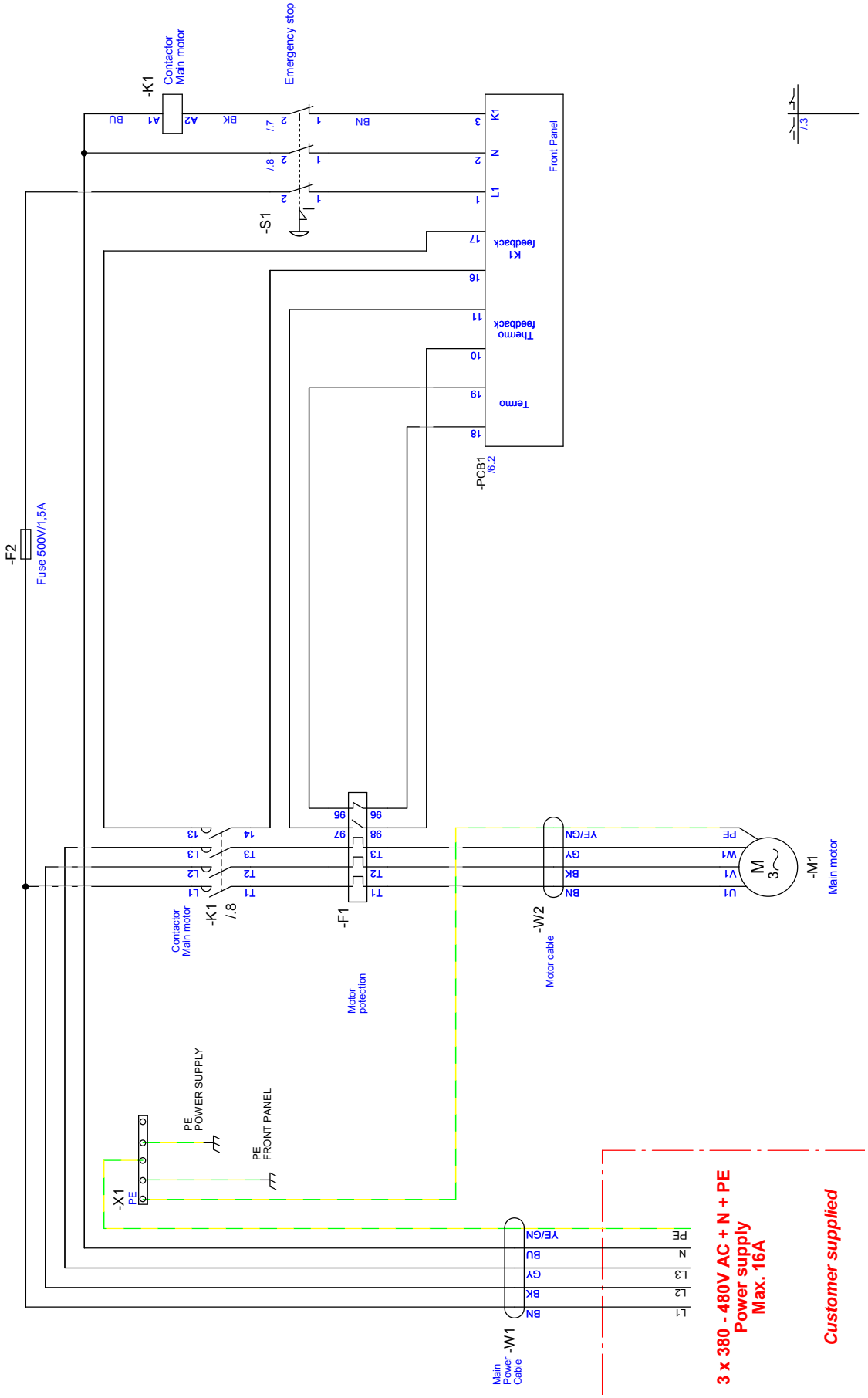

ELEKTRIČNI DIAGRAM 1-3, GLAVNI MOTOR (VL-1L + VL-1S):

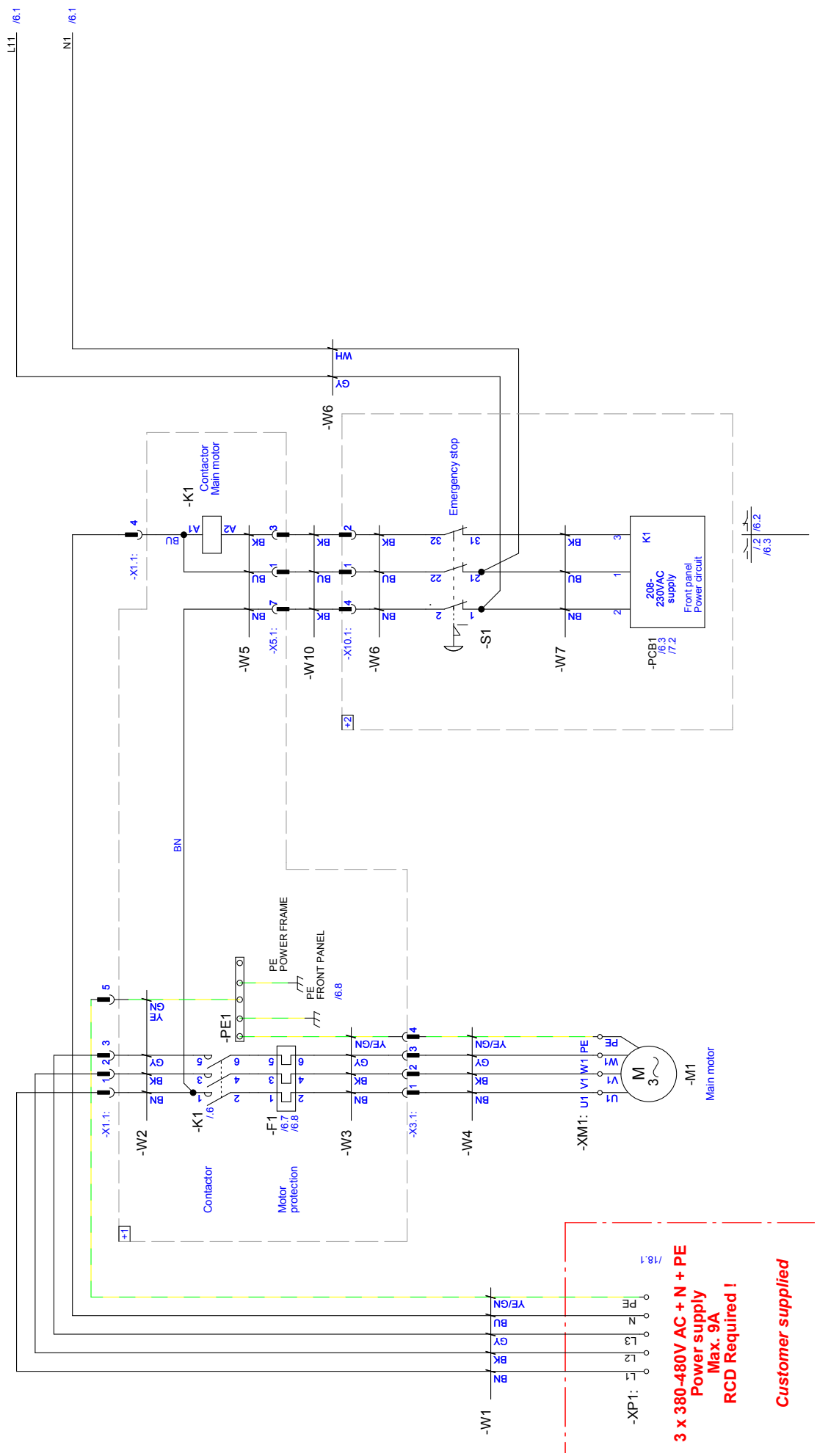

ELEKTRIČNI DIAGRAM 2-3, (DVIGALO VL-1L + DVIGALO IN HITROST VL-1S):

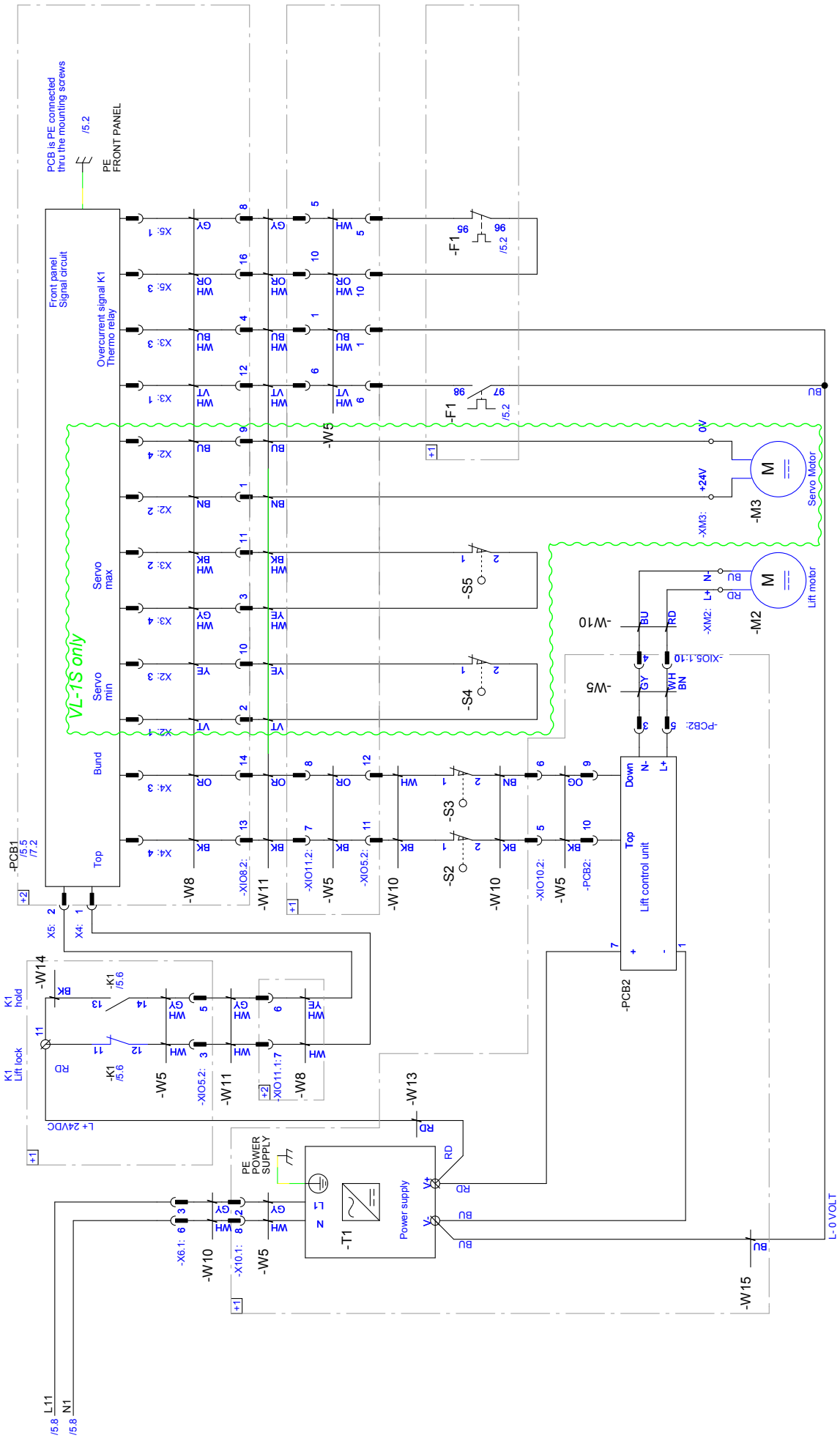

ELEKTRIČNI DIAGRAM, VARNOSTNO VEZJE (2-2 VL-1 + 3-3 VL-1S):

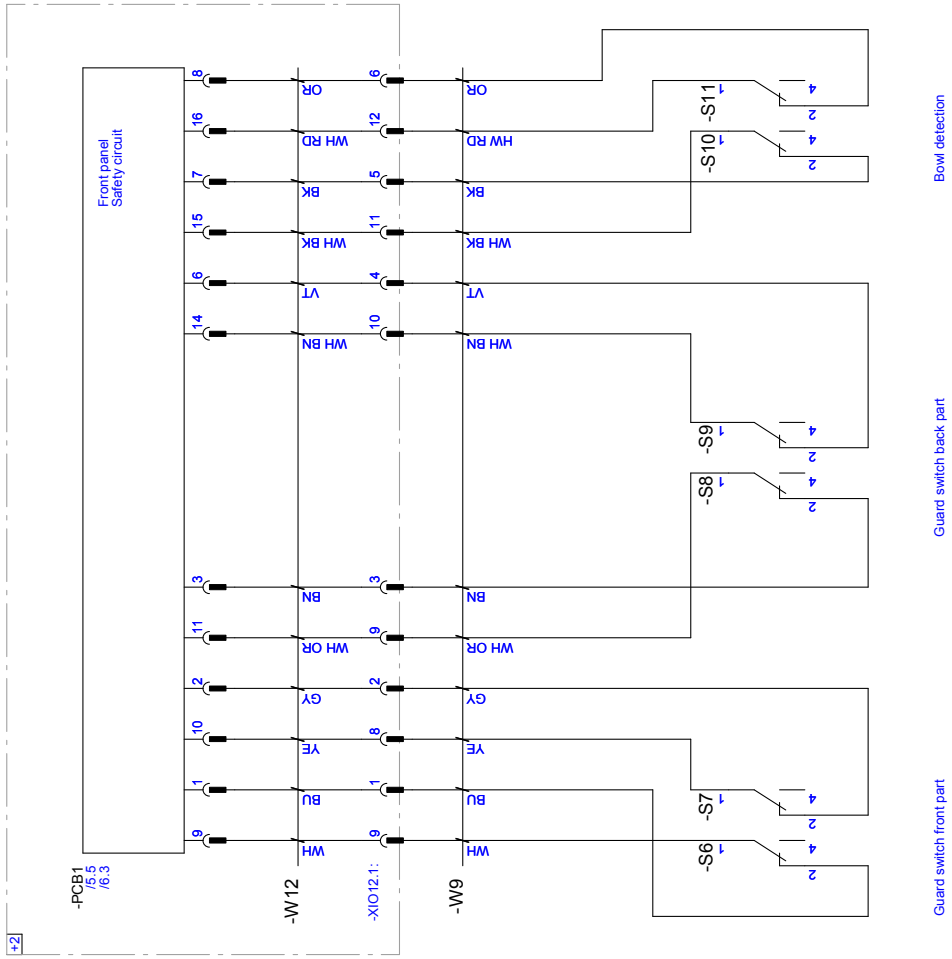

Vodnik za čiščenje aparatov Varimixer AR80 in AR100.

Za vse postopke čiščenja, ki se uporabljajo v proizvodnji živil, je treba vedno uporabiti oceno tveganja.
Podjetje Varimixer A/S[1] je na podlagi veljavne zakonodaje pripravilo spodnjo preglednico kot pomoč pri oblikovanju načrtov čiščenja za posamezne stranke. Pomen čiščenja posameznih območij mešalnika je prikazan z barvami. *

Deli mešalnika so večinoma izdelani iz nerjavečega jekla EN1.4301 (AISI 304).
Da bi preprečili korozijo jekla, je treba upoštevati naslednje smernice:

- Vsebnost klorida (Cl^-) pod 50 ppm pri temperaturah do 80 °C.
- Nikoli ne uporabljajte trde jeklene volne/gobice ali drugih trdih predmetov, ki lahko opraskajo jekleno površino.
- Po uporabi kemikalij je treba mešalnik vedno sprati s čisto vodo kakovosti pitne vode.

Obroč za posodo in nekateri priključki so izdelani iz aluminija:

- Pri pranju aluminija mora biti vrednost pH med 5,0 in 8,0.

Pred začetkom čiščenja odstranite vsa varnostna varovala in priključke.

* **Območje,** **ki ni v stiku s hrano** = nizko tveganje.

Brizgalno območje = zmerno tveganje.

Območje neposrednega stika z živili = visoko tveganje.

Čiščenje po korakih		
Posoda		Posodo izpraznite in jo sperite z vodo. Posodo dajte v pomivalni stroj ali jo operite ročno z mehko gobo ali krtačo. **Opomba: Obroč za posodo je aluminijast.**
Priključki		S priključkov odstranite ostanke hrane in jih sperite z vodo. **Opomba:** S **stepalko nikoli ne udarjajte ob rob posode ali druge predmete.** Priključke umivajte ročno ali v pomivalnem stroju. Pred čiščenjem vedno odstranite del rezila strgala iz nerjavnega jekla. **Opomba: Nekateri priključki so lahko aluminijasti.**
Varnostna varovala.		Varnostna varovala operite ročno ali v pomivalnem stroju.
Ohišje s konico.		Vedno preverite, da na konici, na kateri je pritrjen priključek, ni ostankov hrane. V konico lahko vstavite vlažno krpo ali gobo, da sprostite ostanke hrane.
Sprednja plošča.		Sprednjo ploščo obrišite z rahlo ožeto krpo. Ne pozabite na zaustavitev v sili.
Mešalnik/stojalo.		Mešalnik vedno umivajte z sistemom za vpenjanje posode v odprtem in zaprtem položaju. Mešalnik je razvrščen v razred IP32. Obrišete ga lahko le z dobro ožeto vlažno krpo. **Opomba: Aparata nikoli ne pršite z vodo.**

[1] **DS/EN 454: 2014, DS/EN 1672-2:2020 itd.**

	Aparate z nadgrajeno različico IP-44 lahko operete s peno. Izpiranje mora biti omejeno na tanke curke vode, ki so enakovredni običajnemu dežju. Voda mora biti čista in imeti kakovost pitne vode.
Sistem za vpenjanje posode.	Sistem za vpenjanje posode vedno operite v odprtem in zaprtem položaju. Sistem za vpenjanje posode operite z dobro ožeto vlažno krpo kot pri pranju stojala. Osušite valje za vpenjanje posode, da odstranite vodo in kemikalije za čiščenje.
Dvižna ročica in regulator hitrosti	Dvižno ročico in regulator hitrosti obrišite z dobro ožeto vlažno krpo.
Shranjevanje	Posodo lahko po čiščenju namestite na mešalnik. Če je posoda shranjena na mešalniku, priporočamo, da jo pokrijete. **Opomba: Da bi preprečili korozijo jekla, v posodi nikoli ne shranjujte živil z visoko koncentracijo kisline ali soli.**

Dezinfekcija

Za razkuževanje so potrebne močne kemikalije. Vedno ocenite, ali bo razkuževanje mešalnika kakor koli vplivalo na varnost živil za končni izdelek.
Opomba: Pred uporabo vedno pridobite priporočila dobavitelja/proizvajalca izdelkov za čiščenje/razkuževanje.

Če na površini mešalnika izhlapi voda, ki je nastala pri čiščenju in razkuževanju, je koncentracija kloridov in drugih kemikalij višja kot med čiščenjem.
Po uporabi kemikalij mešalnik vedno sperite in obrišite s čisto vodo kakovosti pitne vode.

Vsa oksidativna kemična razkužila je treba sprati s čisto vodo kakovosti pitne vode.
Če nimate čiste vode kakovosti pitne vode, se lahko uporabi razkuževanje z vročo vodo, paro ter razkuževanje z etanolom IPA in etanolom.
Opomba: Od dobavitelja/proizvajalca razkužila vedno pridobite pisno izjavo, da je razkužilo varno in se lahko uporablja brez izpiranja s čisto vodo kakovosti pitne vode.

Nepravilna uporaba razkužil lahko poškoduje mešalnik.

Nerjaveče jeklo odporno na kislino

Pri proizvodnji izdelkov, ki vsebujejo močne kisline in/ali izdelkov z visoko vsebnostjo soli ter pri čiščenju z močnimi kemikalijami priporočamo nakup mešalne posode in orodja iz nerjavečega jekla odpornega na kislino EN 1.4401 (AISI 316).

Nerjaveče jeklo odporno na kislino je bolj odporno proti koroziji in za primerjavo prenaša koncentracije kloridov (Cl-) pod 50 ppm pri temperaturah do 100 °C.

Indhold af Overensstemmelseserklæring for maskinen, (Maskindirektivet, 2006/42/EC, Bilag II, del A) **DK**
Contents of the Declaration of conformity for machinery, (Machinery Directive 2006/42/EC, Annex II, Part A) **EN**
Inhalt der Konformitätserklärung für Maschinen, (Richtlinie 2006/42/EG, Anhang II, Teil A) **DE**
Contenu de la Déclaration de conformité d'une machine, (Directive Machine 2006/42/CE, Annexe II, partie A) **FR**
Inhoud van de verklaring van overeenstemming voor machines, (Richtlijn 2006/42/EC, Bijlage II, deel A) **NL**
Contenido de la declaración de conformidad sobre máquinas, (Directiva 2006/42/EC, Anexo II, parte A) **ES**

Fabrikant; Manufacturer; Hersteller; Fabricant; Fabrikant; Fabricante: Varimixer A/S

Adresse; Address; Adresse; Adresse; Adres; Dirección: Elementfabrikken 9, DK-2605 Brøndby, Denmark

Navn og adresse på den person, som er bemyndiget til at udarbejde teknisk dossier
Name and address of the person authorised to compile the technical file
Name und Anschrift der Person, die bevollmächtigt ist, die technischen Unterlagen zusammenzustellen
Nom et adresse de la personne autorisée à constituer le dossier technique
naam en adres van degene die gemachtigd is het technisch dossier samen te stellen
nombre y dirección de la persona facultada para elaborar el expediente técnico

Navn; Name; Name; Nom; Naam; Nombre: Kim Jensen

Adresse; Address; Adresse; Adresse; Adres; Dirección: Elementfabrikken 9, DK-2605 Brøndby, Denmark

Sted, dato; Place, date; Ort, Datum; Lieu, date; Plaats, datum; Place, Fecha: Brøndby, 15-03-2022

Erklærer hermed at denne røremaskine
Herewith we declare that this planetary mixer
Erklärt hiermit, dass diese Rührmaschine
Déclare que le batteur-mélangeur ci-dessous
Verklaart hiermede dat Menger
Declaramos que el producto batidora

- er i overensstemmelse med relevante bestemmelser i Maskindirektivet (Direktiv 2006/42/EC)
  is in conformity with the relevant provisions of the Machinery Directive (2006/42/EC)
  konform ist mit den Bestimmungen der EG-Maschinenrichtlinie (Direktiv 2006/42/EG)
  Satisfait à l'ensemble des dispositions pertinentes de la Directive Machines (2006/42/CE)
  voldoet aan de bepalingen van de Machinerichtlijn (Richtlijn 2006/42/EC)
  corresponde a las exigencias básicas de la Directiva sobre Máquinas (Directiva 2006/42/EC)

- er i overensstemmelse med følgende andre CE-direktiver
  is in conformity with the provisions of the following other EC-Directives
  konform ist mit den Bestimmungen folgender weiterer EG-Richtlinien
  Est conforme aux dispositions des Directives Européennes suivantes
  voldoet aan de bepalingen van de volgende andere EG-richtlijnen
  está en conformidad con las exigencias de las siguientes directivas de la CE

  2014/30/EU; 1935/2004; 10/2011; 2023/2006; RoHS 2011/65/EU

Endvidere erklæres det
And furthermore, we declare that
Und dass
Et déclare par ailleurs que
En dat
Además declaramos que

- at de følgende (dele af) harmoniserede standarder, er blevet anvendt
  the following (parts/clauses of) European harmonised standards have been used
  folgende harmonisierte Normen (oder Teile/Klauseln hieraus) zur Anwendung gelangten
  Les (parties/articles des) normes européennes harmonisées suivantes ont été utilisées
  de volgende (onderdelen/bepalingen van) geharmoniseerde normen/nationale normen zijn toegepast
  las siguientes normas armonizadas y normas nacionales (o partes de ellas) fueron aplicadas

  EN 454:2014; EN 60204-1:2018; EN ISO 12100-2011
  EN IEC 61000-6-1:2019; EN IEC 61000-6-3:2021
  EN 1672-2 :2020

DoC for Food Contact Materials, please go to www.varimixer.com/Special downloads (dealers only) or contact your supplier

Innehåll i försäkran om maskinens överensstämmelse, (Maskindirektivet 2006/42/EG, Bilaga II, Avsnitt A) **SV**
Contenuto della dichiarazione di conformità per macchine, (Direttiva 2006/42/CE, Allegato II, parte A) **IT**
Sisukord masina vastavusdeklaratsioon, (Masinadirektiiv 2006/42/EÜ, II lisa A-osa) **ET**
Treść Deklaracja zgodności dla maszyn, (Dyrektywa maszynowa 2006/42/WE, Załącznik II, część A) **PL**
Sisältö vaatimustenmukaisuusvakuutus koneesta, (Konedirektiivi 2006/42/EY, Liite II, A osa) **FI**
Vsebina izjave o skladnosti strojev, (Direktiva 2006/42/ES, priloga II, del A) **SL**

Tillverkare; Fabbricante; Tootja; Producent; Valmistaja: Proizvajalec ..... Varimixer A/S
Adress; Indirizzo; Aadress; Adres; Osoite: Naslov ..... Elementfabrikken 9, DK-2605 Brøndby, Denmark

Namn och adress till den person som är behörig att ställa samman den tekniska dokumentationen:
Nome e indirizzo della persona autorizzata a costituire il fascicolo tecnico
Tehnilise kausta volitatud koostaja nimi ja aadress
Imię i nazwisko oraz adres osoby upoważnionej do przygotowania dokumentacji technicznej
Henkilön nimi ja osoite, joka on valtuutettu kokoamaan teknisen tiedoston
Ime in naslov osebe, pooblaščene za sestavo tehnične dokumentacije

Namn; Nome e cognome; Nimi; Imię i nazwisko; Nimi; Ime : ..... Kim Jensen
Adress; Indirizzo; Aadress; Adres; Osoite; Naslov: ..... Elementfabrikken 9, DK-2605 Brøndby, Denmark
Ort och datum; Luogo e data; Koht, kuupäev; Miejscowość, data; Paikka, aika; Kraj, datum: ..... Brøndby, 15-03-2022

Försäkrar härmed att denna blandningsmaskin
Con la presente si dichiara che questo mixer planetaria
Deklareerime käesolevaga, et Planetaarmikseri
Niniejszym oświadczamy, że mikser planetarny
vakuuttaa, että tämä mikseri tyyppi
S tem dokumentom izjavljamo, da je ta mešalnik

- överensstämmer med tillämpliga bestämmelser i maskindirektivet (2006/42/EG)
  is è conforme alle disposizioni della Direttiva Macchine (Direttiva 2006/42/CE)
  vastab kehtivatele masinadirektiivi (2006/42/EÜ) nõuetele
  spełnia wymagania odpowiednich przepisów dyrektywy maszynowej (2006/42/WE)
  on konedirektiivin (2006/42/EY) asiaankuuluvien säännösten mukainen
  v skladu z določbami Direktive o strojih ES (Direktiva 2006/42/ES)

- överensstämmer med bestämmelser i följande andra EG-direktiv
  è conforme alle disposizioni delle seguenti altre direttive CE
  vastab järgmiste EÜ direktiivide nõuetele
  spełnia wymagania przepisów innych dyrektyw WE
  on seuraavien muiden EY-direktiivien säännösten mukainen
  in v skladu z določili naslednjih dodatnih direktiv ES

  2014/30/EU; 1935/2004; 10/2011; 2023/2006; RoHS 2011/65/EU

Vi försäkrar dessutom att
e che
Lisaks ülaltoodule deklareerime, et
Ponadto oświadczamy, że
ja lisäksi vakuuttaa, että
in da

- följande (delar/paragrafer av) europeiska harmoniserade standarder har använts
  sono state applicate le seguenti (parti/clausole di) norme armonizzate
  kasutatud on järgmisi Euroopa harmoniseeritud standardeid (või nende osi/nõudeid)
  zastosowano następujące części/klauzule zharmonizowanych norm europejskich
  seuraavia eurooppalaisia yhdenmukaistettuja standardeja (tai niiden osia/kohtia) on sovellettu
  veljajo naslednji usklajeni standardi (ali deli/klavzule teh standardov)

  EN 454:2014; EN 60204-1:2018; EN ISO 12100-2011
  EN IEC 61000-6-1:2019; EN IEC 61000-6-3:2021
  EN 1672-2 :2020

DoC for Food Contact Materials, please go to www.varimixer.com/Special downloads (dealers only) or contact your supplier

Varimixer

Varimixer A/S
Elementfabrikken 9
DK-2605 Brøndby
P: +45 4344 2288
E: info@varimixer.com
www.varimixer.com

THE MIDDLEBY CORPORATION